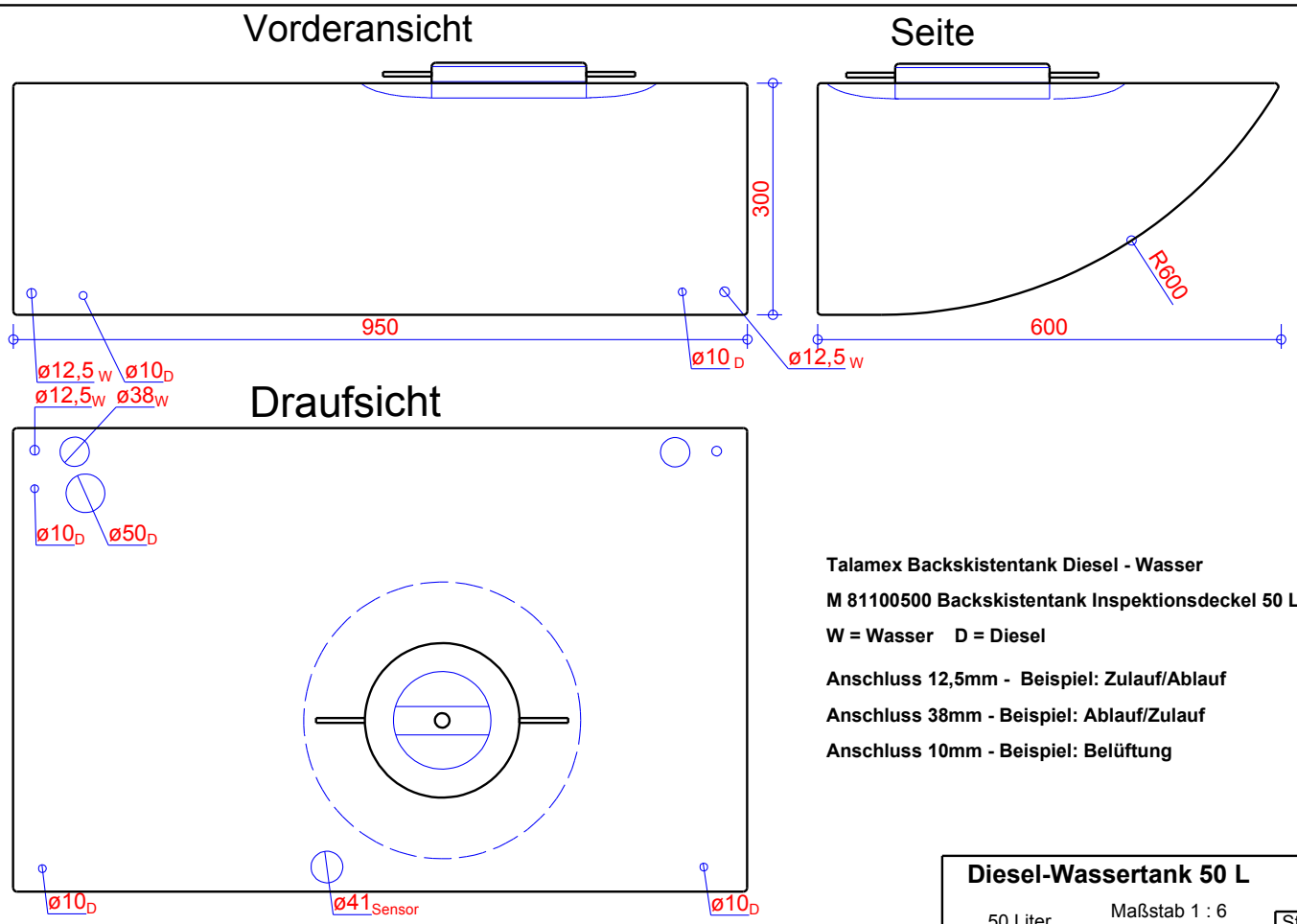

Talamex Backskistentank Diesel - Wasser

M 81100500 Backskistentank Inspektionsdeckel 50 L.

W = Wasser D = Diesel

Anschluss 12,5mm - Beispiel: Zulauf/Ablauf

Anschluss 38mm - Beispiel: Ablauf/Zulauf

Anschluss 10mm - Beispiel: Belüftung

Diesel-Wassertank 50 L

50 Liter Maßstab 1 : 6 St.

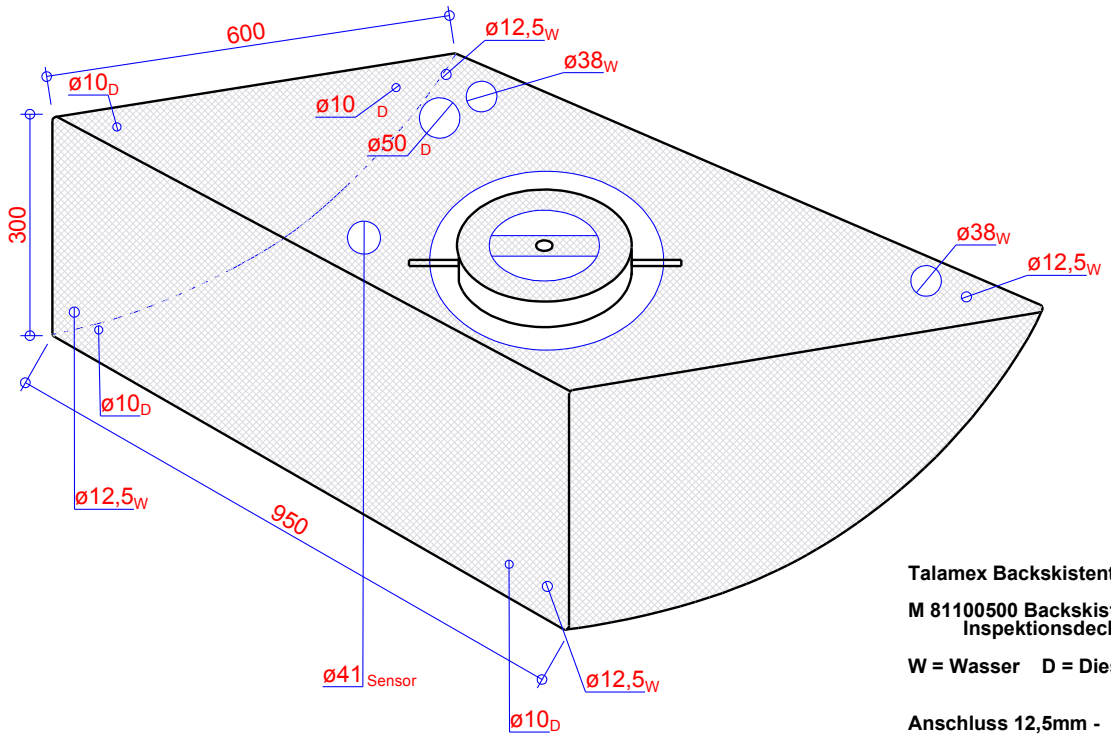

Talamex Backskistentank Diesel - Wasser

M 81100500 Backskistentank Inspektionsdeckel 50 L.

W = Wasser D = Diesel

Anschluss 12,5mm - Beispiel: Zulauf/Ablauf

Anschluss 38mm - Beispiel: Ablauf/Zulauf

Anschluss 10mm - Beispiel: Belüftung

Diesel-Wassertank 50 L

50 Liter Maßstab 1 : 6 St.