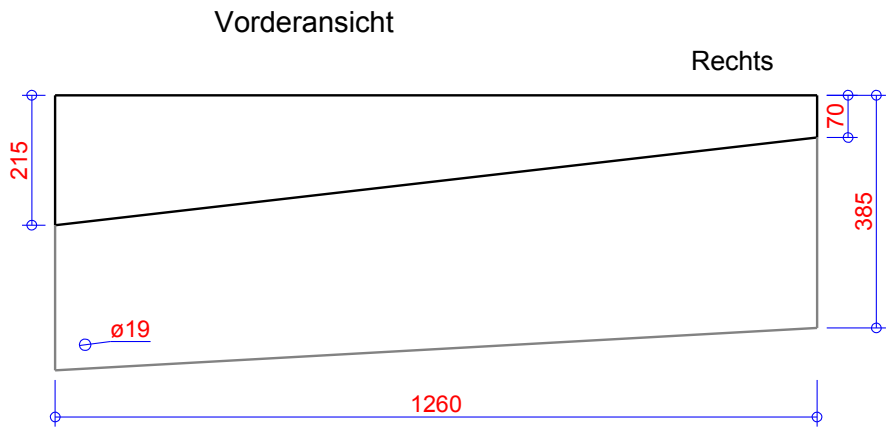

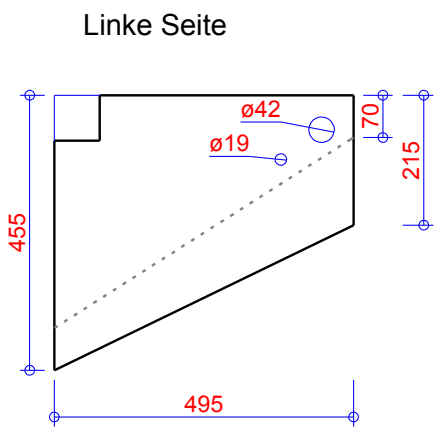

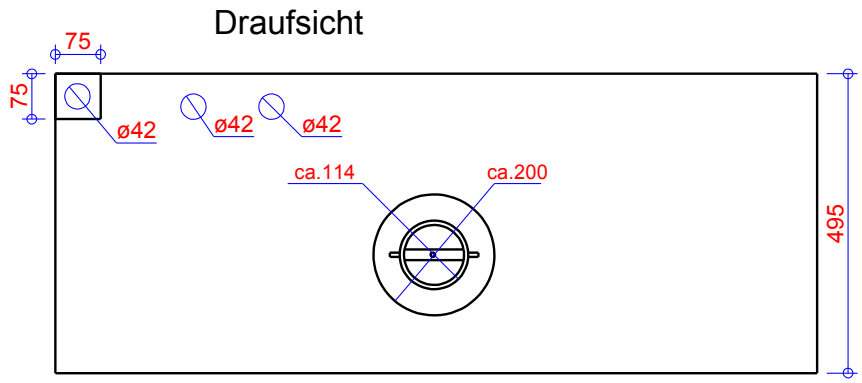

Talamex Tank

M 81100160 Wasser rechts Inspektionsdeckel 160 L.
M 81100161 Wasser links Inspektionsdeckel 160 L.

M 81101160 Diesel rechts o.Inspektionsdeckel 160 L.
M 81101161 Diesel links o.Inspektionsdeckel 160 L.

Die Anschlüsse sind vorgestanzt.

Anschluss 42mm - Beispiel: Tankgeber

Anschluss 19mm - Zulauf/Belüftung

Wassertank rechts und links
Dieseltank
160 Liter
Maßstab 1 : 8
St.

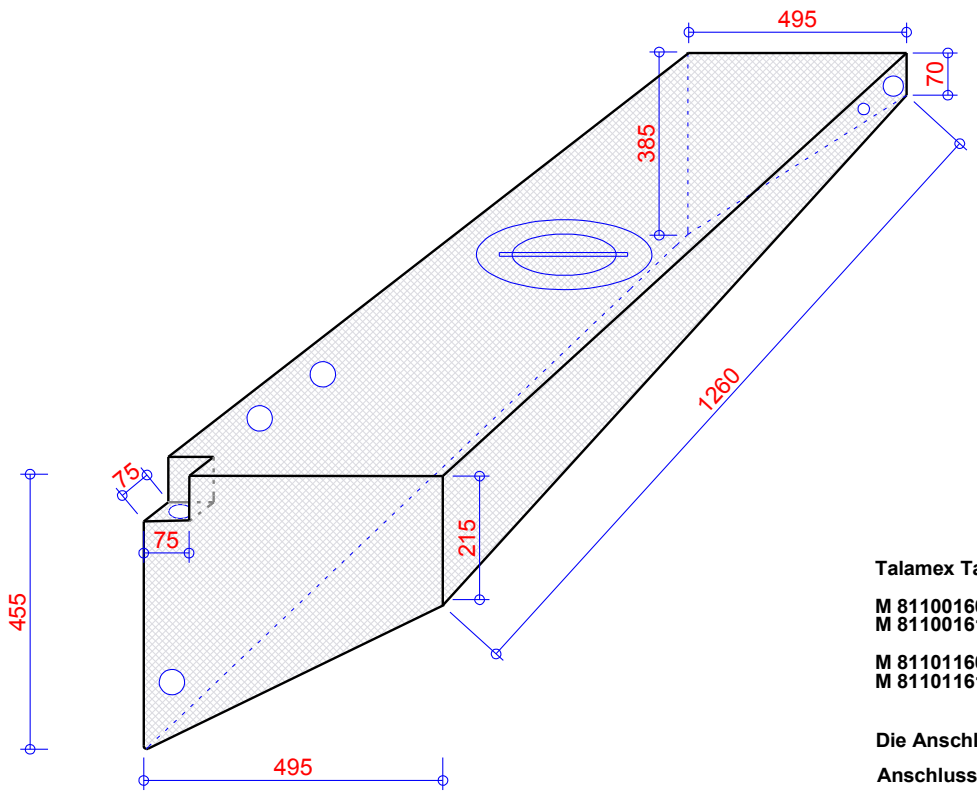

Talamex Tank

M 81100160 Wasser rechts Inspektionsdeckel 160 L.
M 81100161 Wasser links Inspektionsdeckel 160 L.

M 81101160 Diesel rechts o.Inspektionsdeckel 160 L.
M 81101161 Diesel links o.Inspektionsdeckel 160 L.

Die Anschlüsse sind vorgestanzt.

Anschluss 42mm - Beispiel: Tankgeber

Anschluss 19mm - Zulauf/Belüftung

Wassertank rechts und links
Dieseltank
160 Liter
Maßstab 1 : 8
St.