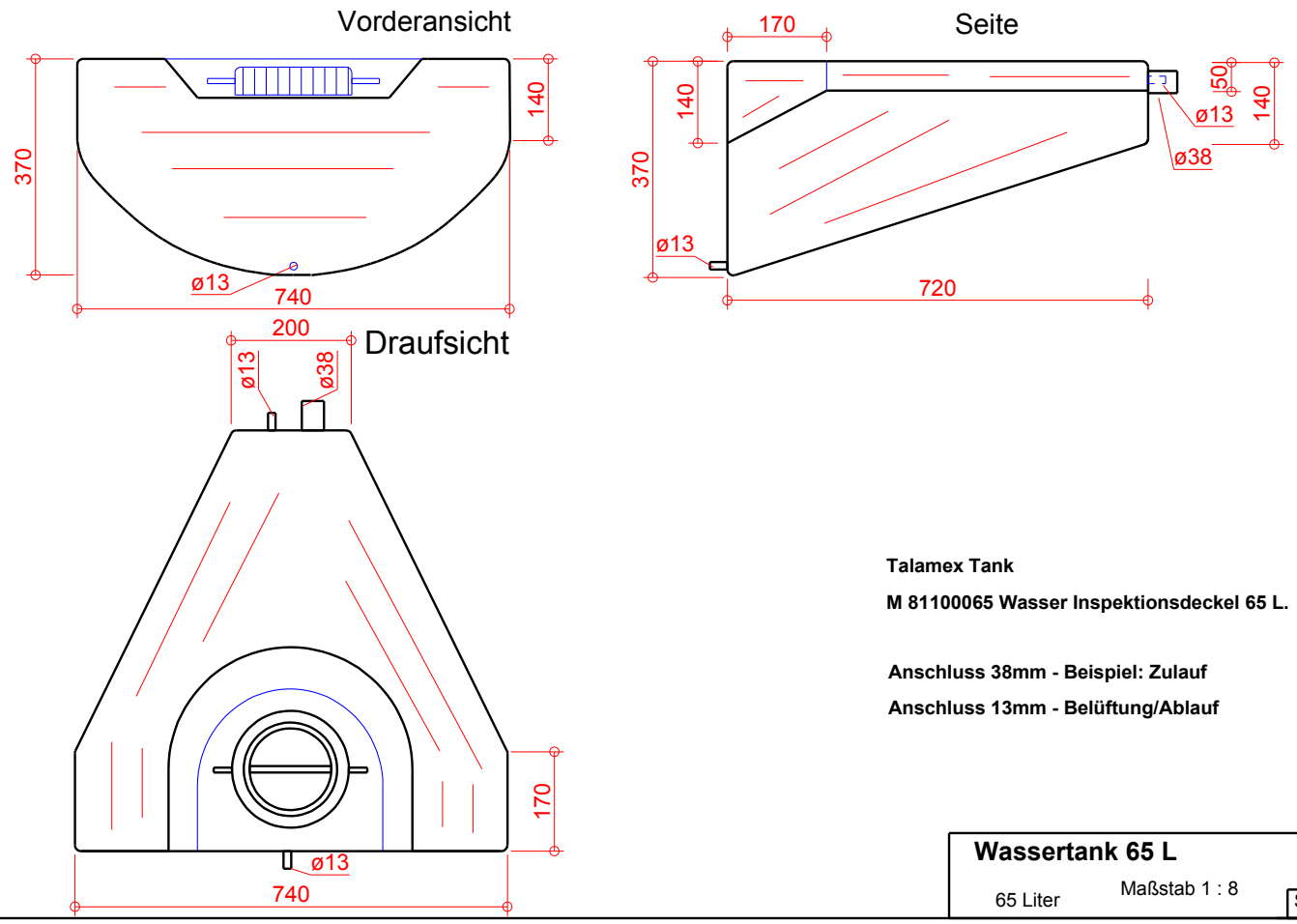

Talamex Tank

M 81100065 Wasser Inspektionsdeckel 65 L.

Anschluss 38mm - Beispiel: Zulauf

Anschluss 13mm - Belüftung/Ablauf

Wassertank 65 L

65 Liter

Maßstab 1 : 8

St.

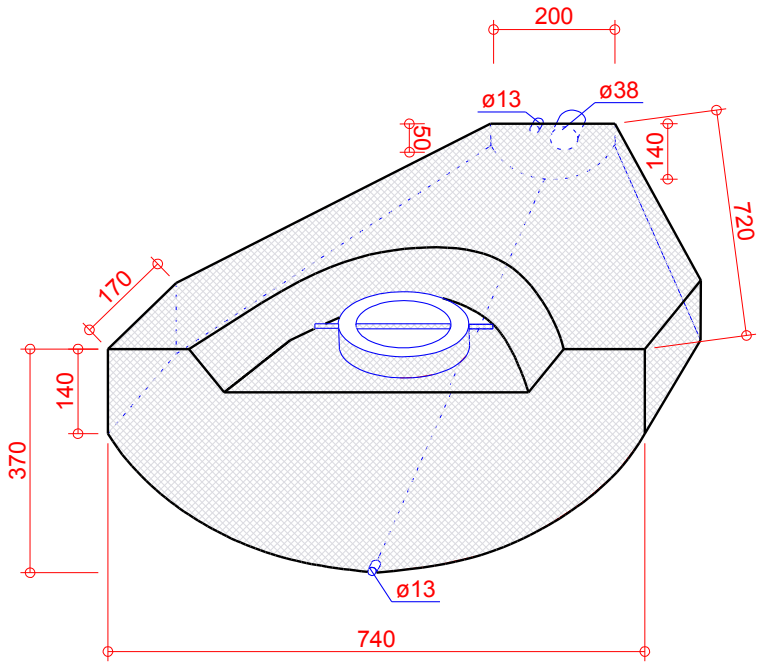

Talamex Tank

M 81100065 Wasser Inspektionsdeckel 65 L.

Anschluss 38mm - Beispiel: Zulauf

Anschluss 13mm - Belüftung

Wassertank 65 L

65 Liter

Maßstab 1 : 8

St.